Electrolux PROFESSIONAL

Bevande calde
Macinacaffè singolo, 1 tramoggia da 0,7 kg, per utilizzo di tipo intermedio

ARTICOLO N° _____

MODELLO N° _____

NOME _____

SIS # _____

AIA # _____

600656 (E810)

Macinacaffè singolo con una tramoggia da 0,7 kg (tipi di macinatura: Espresso, Fine, Auto filtrato, Filtrato, Caffettiera) - macinacaffè per utilizzo di tipo intermedio

Descrizione

Articolo N° _____

Macinacaffè con tramoggia, nero. Macinatura rapida, adatto a vari tipi di caffè. Macchina da tavolo con dimensioni compatte. Motore potente con interruttore di circuito e pulsante ON/OFF manuale.

Caratteristiche e benefici

- Istruzioni facili da seguire.
- Disponibile con finitura nera.
- Arresto automatico.
- Ideale per negozi specializzati, alimentari e minimarket di piccole e medie dimensioni.
- Selezione di macinatura da Espresso a Caffettiera.
- Tipi di macinatura: Espresso, Fine, Auto filtrato, Filtrato, Caffettiera.
- Istruzioni per l'uso:-1. Ruotare il selettore sull'impostazione di macinatura desiderata.-2. Riempire la tramoggia con il tipo e la quantità di caffè in grani desiderati. Chiudere il coperchio.-3. Posizionare il sacchetto sotto l'erogatore.-4. Premere l'interruttore del macinacaffè spostandolo sulla posizione ON.-5. Una volta macinato il caffè, premere l'interruttore del macinacaffè spostandolo sulla posizione OFF. In caso contrario, il macinacaffè continuerà a funzionare.-6. Rimuovere il sacchetto dall'erogatore una volta terminata la macinatura del caffè.

Costruzione

- Macchina da banco con dimensioni compatte.
- Motore potente con interruttore di circuito.
- Interruttore ON/OFF manuale.
- Design salvaspazio - larghezza 18 cm.

Approvazione: _____

Bevande calde
Macinacaffè singolo, 1 tramoggia da 0,7 kg, per utilizzo di tipo intermedio

Fronte

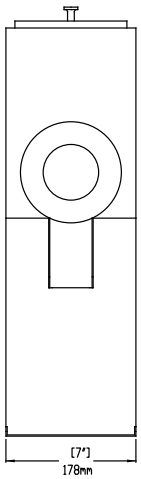

Lato

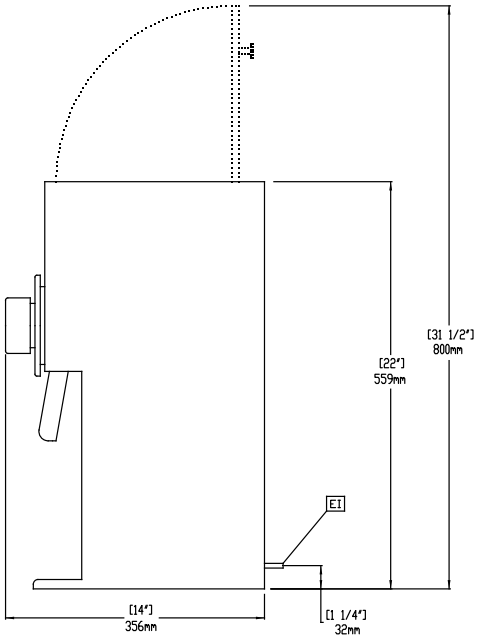

Alto

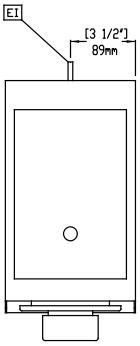

Elettrico

Tensione di alimentazione:	
600656 (E810)	230 V/1N ph/50 Hz
Potenza installata max:	0.8 kW

Informazioni chiave

Dimensioni esterne, larghezza:	178 mm
Dimensioni esterne, profondità:	356 mm
Dimensioni esterne, altezza:	559 mm
Peso netto:	17 kg
Peso imballo:	23.5 kg
Altezza imballo:	800 mm
Larghezza imballo:	320 mm
Profondità imballo:	470 mm
Volume imballo:	0.12 m³

L'azienda si riserva il diritto di apportare modifiche ai prodotti senza preavviso